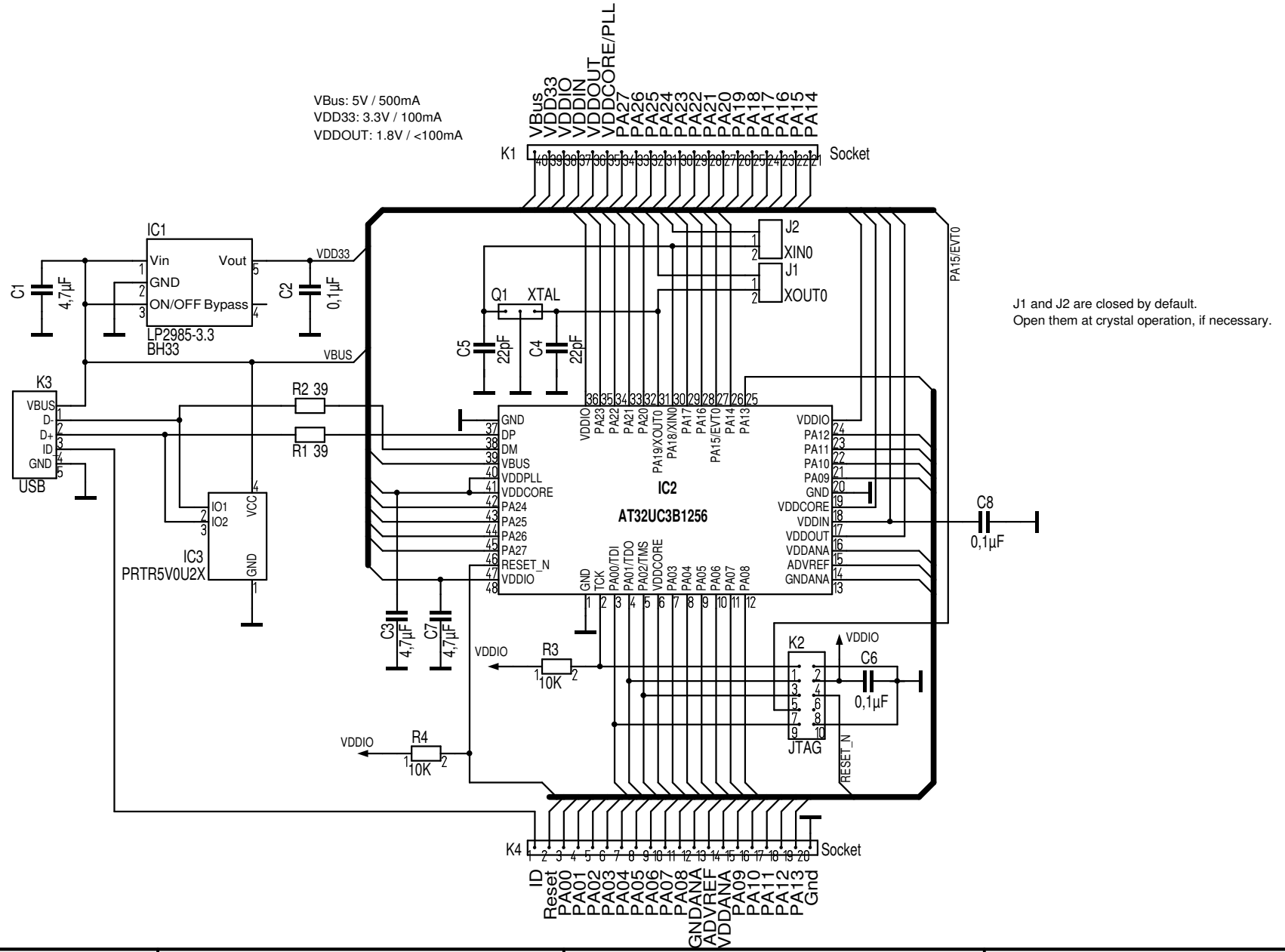

Datum: 21.06.11	Maßstab: 100,00%	Projekt:	B1DIL
Name: Dipl.-Ing. (FH) Rainer Reusch	Reusch Elektronik		
letzte Änderung: 29.05.11	B1DIL.T3001		Rev. 1.0